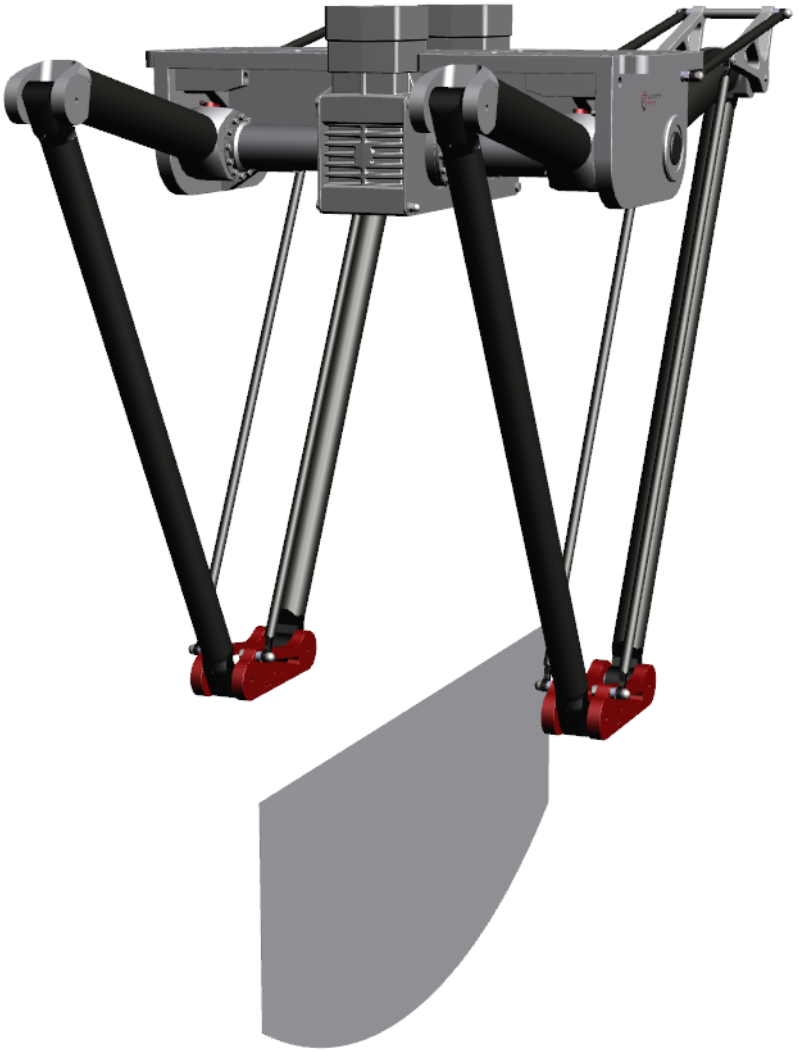autonox Robotics