DELTA RL4-T1-2000-20kg



Artikelnummer: A_00846-T1

Schmierstoff-Variante: Synthetische Schmierstoffe

Beschreibung:

Dieser Robotertyp basiert auf dem Prinzip der parallelen Kinematik. Alle Antriebe sind ortsfest am Roboterkopf montiert. Motorkabel werden nicht bewegt. Der Roboter hat drei (3) translatorische und einen (1) rotatorischen Freiheitsgrad(e). **Lieferumfang** Robotermechanik inkl. Getriebe, Servomotor-Adapter, Gewinde-Schutzkappen, Transport- und Verpackungsanleitung

Anschlussmaße:

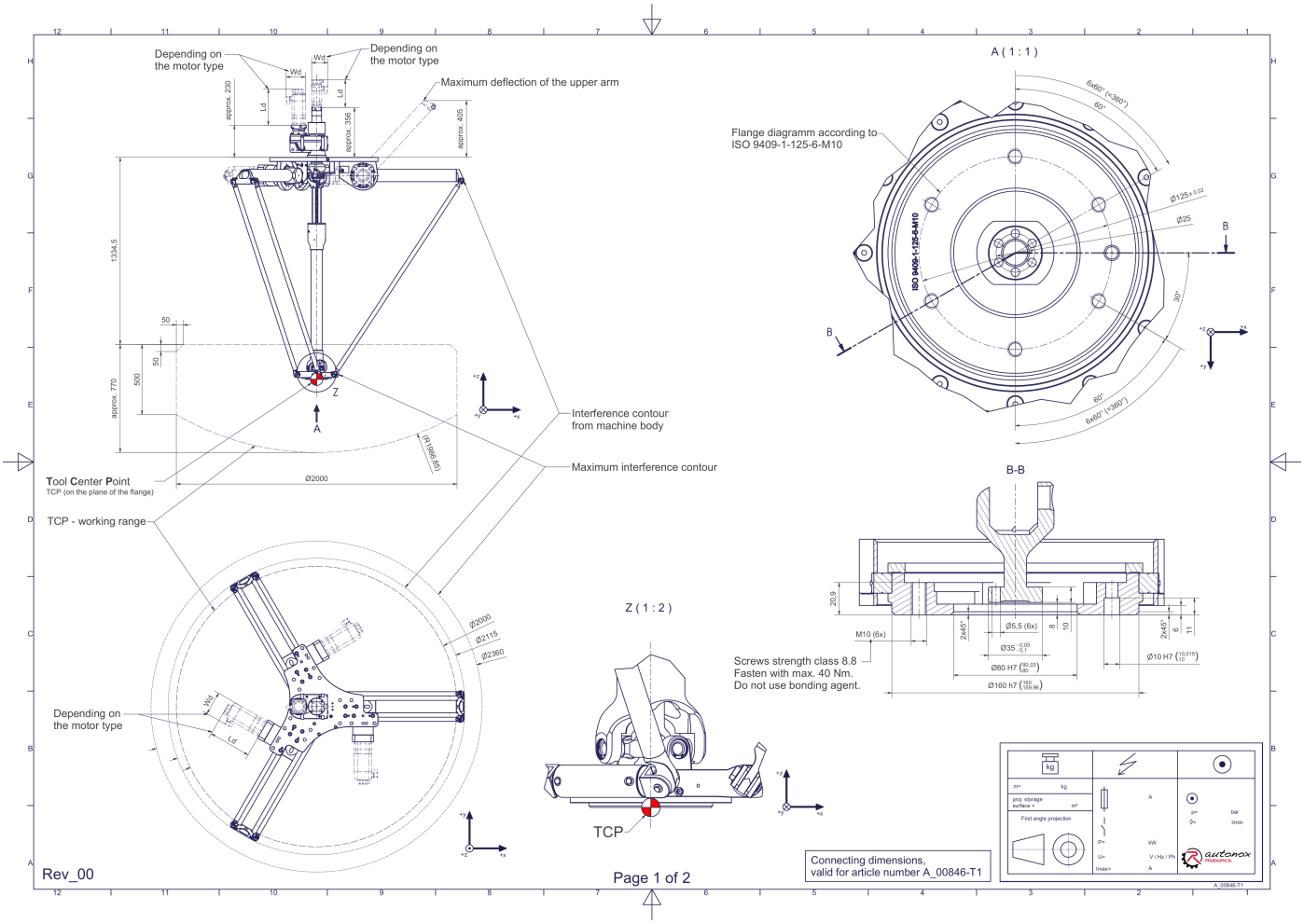

Downloads: Anschlussmaße (PDF) 3D Modell (STP) 3D Modell (PDF)

Wir verweisen auf unsere AGB und Nutzungsbedingungen.

© 2026 autonox Robotics GmbH | www.autonox.com

Technische Daten:

Verwendungsbereich	Standard (nicht hygienisch)
Kinematik	Parallel
Translatorische Freiheitsgrade (X,Y,Z)	3
Rotatorische Freiheitsgrade (α,ß,γ)	1
Nenntraglast [kg|lbs] *	20 | 44.1
Arbeitsbereichs-Durchmesser [mm|in]	2000 | 78.7
Arbeitshöhe außen [mm|in]	500 | 19.7
Arbeitshöhe Mitte [mm|in]	770 | 30.3
Abtriebsform der Werkzeugbetätigung	Flansch (T)
Anzahl der Werkzeugbetätigungen (Teleskopwelle(n))	1
Max. Drehmoment der Rotation γ um Z am Abtrieb [Nm|in.lbs]	240 | 2124.2
Nenndrehmoment der Rotation γ um Z am Abtrieb [Nm|in.lbs]	240 | 2124.2
Max. Drehzahl der Rotation γ um Z am Abtrieb [1/min]	153
Nenndrehzahl der Rotation γ um Z am Abtrieb [1/min]	48
Max. Drehmoment der Werkzeugbetätigung T/TS1 am Abtrieb [Nm|in.lbs]	40 | 354.0
Nenndrehmoment der Werkzeugbetätigung T/TS1 am Abtrieb [Nm|in.lbs]	21 | 185.9
Max. Drehzahl der Werkzeugbetätigung T/TS1 am Abtrieb [1/min]	286
Nenndrehzahl der Werkzeugbetätigung T/TS1 am Abtrieb [1/min]	123
Lagertyp der Teleskopwelle(n)	Wälzlager
Lagertyp der Armgelenke	Wälzlager
Schmierstoffe der Getriebe	Synthetisch
Reinigung	Kein Hochdruck
Umgebungstemperatur [°C|°F]	0 bis +40 | +32 bis +104
Relative Luftfeuchtigkeit [%]	95 (kondensationsfrei)
Einbaulage	Boden, Decke, Wand (auf Anfrage), Winkel (auf Anfrage)
Gewicht der Robotermechanik ohne Antriebstechnik (insb. Motoren) [kg|lbs]	162 | 357.1

* Die angegebenen Werte sind Nominalangaben (Nenntraglast bezogen auf eine Nennleistung) und können in der Praxis je nach Applikation (Werkzeugdaten, Lastabstände, Reduzierung (teilweise) der Nennleistung bei Verwendung lebensmitteltauglicher Schmierstoffe, ...) abweichen. Bitte beachten Sie hierfür unsere technischen Datenblätter zur Belastbarkeit.

Wir verweisen auf unsere AGB und Nutzungsbedingungen.

© 2026 autonox Robotics GmbH | www.autonox.com

Getriebe-Artikelnummer für diese Robotermechanik:

Funktion	Artikelnummer	Dokument
Antrieb der Oberarme	MT_BGR00105607-xx	Betriebsanleitung Getriebe Typ 3 (PDF)
Antrieb der Teleskopwelle für die Rotation γ um Z	MT_WST00113186-xx-FO	Betriebsanleitung Getriebe Typ 7 (PDF)
Antrieb der Teleskopwelle für die Werkzeugbetätigung T/TS1	MT_WST00113620-xx	Betriebsanleitung Getriebe Typ 1 (PDF)

Wir verweisen auf unsere AGB und Nutzungsbedingungen.

© 2026 autonox Robotics GmbH | www.autonox.com